Vielen Dank für euer Interesse an unserem Workshopprogramm!

Backwood bietet euch die Möglichkeit, euer eigenes Surfbrett oder SUP aus Holz in Hohlbauweise, unter unserer professioneller Anleitung zu bauen.
Immer wieder bieten wir feste, dreitägige Wochenendworkshops an verschiedenen Orten an.
Es gibt aber auch immer die Möglichkeit, in unserer Werkstatt in Aachen einen individuellen Termin mit uns zu vereinbaren.
Wir freuen uns auf eure Anfragen und eine spannende Zeit mit euch,

Euer Backwood Team

Über Backwood:

Backwood entwickelt, produziert und vermarktet Holzsportgeräte.
Im Zentrum stehen die Fun- und Brettsportarten, insbesondere Surf- und Longboards.
Backwood steht für nachhaltige Produktion durch Verwendung nachwachsender, lokaler Rohstoffe, sowie für soziales Engagement durch verschiedene Projekt- und Jugendarbeit.

Über Martin

Martin ist Architekt und Surfer aus Leidenschaft. Schon früh packte ihn die Faszination des Wellenreitens und lässt ihn seitdem nicht mehr los.
Seit 1999 shaped Martin Surfbretter und entdeckte 2007 den Werkstoff Holz für sich.
Anfang 2009 entstand das Projekt Backwood, das Anfang 2013 zur Firmengründung führte.
Martin lebt und arbeitet heute abwechselnd in Aachen und an der Westküste der Bretagne.

backwood board co.
sustainable surf since 2009
DIPL. ING. MARTIN WEISS

Bergische Gasse 9-11
D-52066 Aachen

Kergolezec
F-29160 Crozon

Phone: +49. 177. 343 0 656
Email: info@back-wood.de
URL: www.back-wood.de

Surf - & Supbretter aus Holz

Spätestes seit der Schließung von Clark Foam 2005 ist das Bewusstsein für Nachhaltigkeit auch in der Surfindustrie angelangt. Die Umweltbelastung durch die Herstellung und Entsorgung von Polyurethan, brachte uns vor über 15 Jahren dazu, über Alternativen nachzudenken.

Es freut uns sehr, dass die Popularität und Akzeptanz von Holzsurfbrettern seither stetig wächst. War die Skepsis anfänglich doch noch sehr groß, sieht man heute auch in Europa immer mehr Holzbretter im Wasser. Wer jemals die Gelegenheit hatte, auf Holz zu surfen, weiß die positiven Eigenschaften zu schätzen. Zudem haben Surfbretter aus Holz ihre ganz eigene Faszination. Durch die Maserung des verwendeten Holzes entsteht ein einzigartiges Produkt.

Um unsere positive Erfahrung mit Gleichgesinnten zu teilen, haben wir uns dazu entschlossen, neben der Marke Backwood auch Workshops anzubieten.
Denjenigen, die einmal darüber nachgedacht haben, ihr ganz persönliches, nachhaltiges Surfbrett zu bauen, möchten wir diese Möglichkeit bieten.
Vielleicht mangelte es bisher an den handwerklichen Fähigkeiten, dem nötigen Wissen über Surfboardshapes, oder einfach an den räumlichen Möglichkeiten.

Wir können Euch mit unserer Erfahrung beibringen, wie Ihr unkompliziert euer eigenes Brett auch zuhause, ohne teures Werkzeug bauen könnt.
Seit 2009 haben wir in vielen Projekten und Workshops mit verschiedensten Teilnehmern Bretter gebaut, dabei viel erlebt und Erfahrungen sammeln können.

Besondere handwerkliche Fähigkeiten, Erfahrung mit dem Werkstoff Holz oder besondere Shaping-Kenntnisse sind vorteilhaft, aber absolut keine Vorraussetzung, ein schönes, individuelles und vor allem, ein funktionsfähiges Surfbrett zu bauen.

backwood board co.
sustainable surf since 2009
DIPL. ING. MARTIN WEISS

Bergische Gasse 9-11
D-52066 Aachen

Kergolezec
F-29160 Crozon

Phone: +49. 177. 343 0 656
Email: info@back-wood.de
URL: www.back-wood.de

backwood workshops

Preise und Shapes aktualisiert 08/2024

hollow wooden surf & sup boards

Über den Workshop

Unter unserer Anleitung baut ihr in unserem Workshop euer eigenes Surf- Supbrett in Rippenbauweise. Da durch unsere vorgefertigten Gerippe die Form des Brettes weitgehend vorgegeben ist, bietet sich diese Bauweise besonders an, um Fehler beim Shapen zu vermeiden.

Von der Holzbohle bis zum fertigen Surfbrett ist es ein langwieriger Prozess.
Da nicht jeder die Möglichkeit hat, gleich eine ganze Woche zu investieren, bieten wir einen verkürzten Workshop an. Hier sind bereits einige Vorarbeiten von uns durchgeführt, um innerhalb von drei Tagen ein Surfbrett bauen zu können.
Gerippe, Boden und Decke sind bereits vorgefertigt. Das Brett ist nach den drei Tagen soweit, dass es laminiert werden kann, und beinhaltet alle Einbauteile wie Fin-, Leash- und Ventingplugs.

Im Anschluss an den Workshop muss das Surfbrett noch laminiert werden.
Wegen der einzuhaltenden Trockenzeiten ist dies innerhalb der drei Tage nicht möglich.
Innerhalb der Workshopzeit werden wir zeigen, wie man das Brett laminiert.
Im Anschluss habt ihr die Wahl euer Brett selber zu laminieren (Das Material könnt Ihr über uns beziehen), uns das Brett zur Fertigstellung mitzugeben, oder beim nächsten Workshoptermin selber fertig zu stellen.

Die Kosten für das Laminieren sind kein Bestandteil des ersten Workshoptermins.

Ablauf Workshop:

Informiert euch über aktuelle Orte und Termine auf unserer
- Webseite: **back-wood.de**, bei
- instagram/**backwoodsurfboards**, bei
- facebook: fb.com/**backwoodboards**,

oder nehmt persönlich Kontakt mit uns auf: **info@back-wood.de**
Da wir die Erfahrung gemacht haben, dass unsere Teilnehmer unterschiedlich viel Zeit benötigen, ist eine genaue Zeitangabe nahezu unmöglich. Daher können sich die Zeiten innerhalb der drei Tage durchaus noch verändern.
Bisher sind allerdings alle Teilnehmer immer fertig geworden.
Sollte auf Grund der Arbeitsituation der Freitagstermin ein Problem darstellen, kann man in Einzelfällen auch später dazu stoßen.

backwood board co.
sustainable surf since 2009
DIPL. ING. MARTIN WEISS

Bergische Gasse 9-11
D-52066 Aachen

Kergolezec
F-29160 Crozon

Phone: +49. 177. 343 0 656
Email: info@back-wood.de
URL: www.back-wood.de

Zeitlicher Ablauf:

Tag 1: (Freitag, ca. 10 Uhr Beginn - Ende offen)

- Aufbau und Einstellen des Rockertables
- Anzeichnen der Rippenposition Boden
- Anzeichnen Outline
- Verleimen des Gerippes auf den Boden
- Nach Trocknung (ca.45 min) Überstände sägen - Aufleimen der ersten Railleisten

Tag 2: (Samstag, ca. 10 Uhr Beginn - Ende offen)

- Aufbau der restlichen Railleisten
- Einbau Verstärkungen für die Finnen - Hobeln der Rails
- Nose- und Tailblocks einleimen
- Spachteln von möglichen Lücken
- Verleimen der Decke

Tag 3: (Sonntag, ca. 10 Uhr Beginn - Ende offen)

- Hobeln der Überstände
- Shapen der Rails
- Schleifen
- Einbau Fin-, Leash- und Ventingplug - Endschliff
- Beschriftung

backwood board co.
sustainable surf since 2009
DIPL. ING. MARTIN WEISS

Bergische Gasse 9-11
D-52066 Aachen

Kergolezec
F-29160 Crozon

Phone: +49. 177. 343 0 656
Email: info@back-wood.de
URL: www.back-wood.de

Surfbrett shapes:

Wir bieten verschiedene Shapes zum Bau an. Alle Bretter sind von und mit entsprechenden CAD Programmen entworfen und getestet worden.
Beim Entwurf der Bretter stützen wir uns auf Erfahrungen mit ähnlichen Shapes.
Wann immer sich die Möglichkeit für uns bietet, lassen wir die Bretter von erfahrenen Surfern in verschiedenen Bedingungen testen.
Bei den angebotenen Shapes sind nur geringfügige Änderungen möglich (z.B. Nose- und Tail-design und Finsetup). Wer in den von uns angebotenen Shapes nichts Passendes für sich findet, kann mit uns Kontakt aufnehmen, um ein individuelles Brett zu planen.
Auch der Nachbau eines vorhandenen Schaumbretts in Holz, ist nach Absprache möglich.

Deck- Bottomdesign (nur Wellenreiter)

Deck und Bottom unserer Bretter werden aus heller Paulownia und dunkler Western Red Cedar bereits vor dem Workshop in unserer Werkstatt verleimt. Verschiedene Standards stehen hier zur Auswahl. Natürlich besteht auch hier die Möglichkeit ein eigenes Design mit uns abzusprechen.
Das Design von Deck und Bottom ist rein optisch und hat keine Auswirkung auf die Funktionalität oder Stabilität des Brettes!
Da es in letzter Zeit immer schwieriger geworden ist, bezahlbar an Western Red Cedar zu kommen, ist der Bau eines Brettes aus diesem Holz nur noch in Einzelfällen möglich.
Hier entstehen deutliche Mehrkosten.

backwood board co.
sustainable surf since 2009
DIPL. ING. MARTIN WEISS

Bergische Gasse 9-11
D-52066 Aachen

Kergolezec
F-29160 Crozon

Phone: +49. 177. 343 0 656
Email: info@back-wood.de
URL: www.back-wood.de

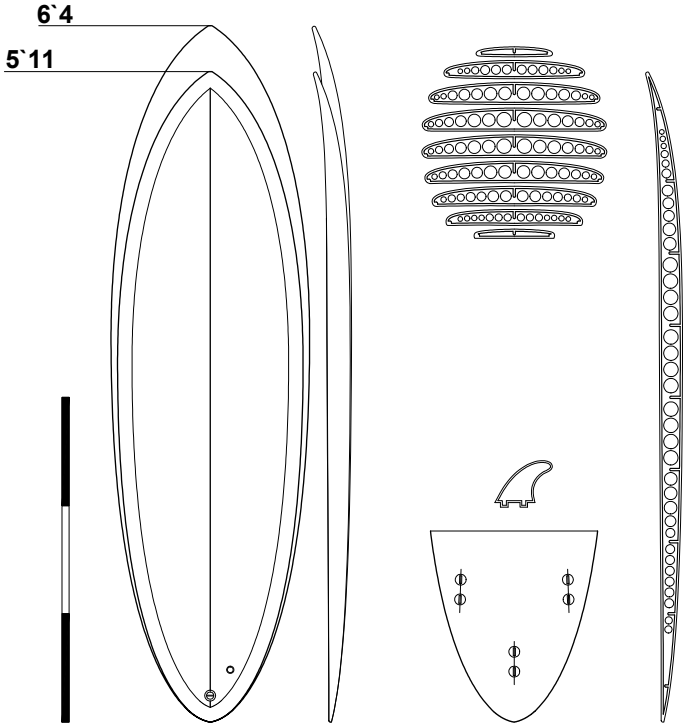

Lizard:

- 5´11" x 20 5/8" x 2 7/16"	33,9l
- 6´4" x 21" x 3"	43,2l

Lizard (Short/Hybrid)

Das Lizard ist eine Mischung aus Tradition und moderner Performance. Bei einer Wellengroße von 1-8 Fuss, entworfen als „one board quiever" für Shortboarder.

Ein hohes Volumen unter der Brust lässt das Board sehr leicht paddeln.

Während die Outline im Nosebereich einem traditionellen Twinfin ähnelt, läuft sie nach hinten zu einem engen, abgerundeten Pintail zusammen. Dies ermöglicht hohe Geschwindigkeit bei engen Turns.

Auch der Rocker ist mit seinem eher flachen Verlauf auf Geschwindigkeit ausgelegt.

Bottomshape: vee/single/double/vee double

Surfer: Advanced/Progessiv/Pro

backwood board co.
sustainable surf since 2009

DIPL. ING. MARTIN WEISS

Bergische Gasse 9-11
D-52066 Aachen

Kergolezec
F-29160 Crozon

Phone: +49. 177. 343 0 656
Email: info@back-wood.de
URL: www.back-wood.de

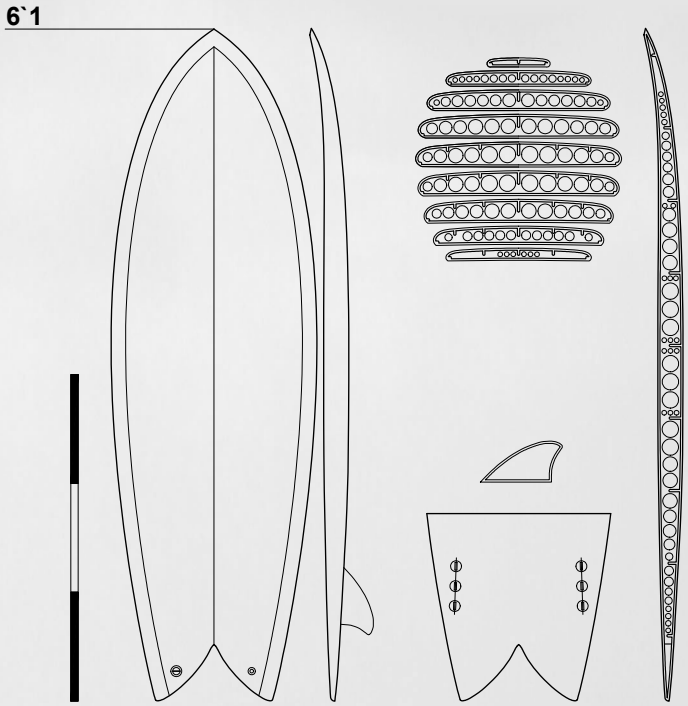

Octopus:

- 6´6″ x 21″ x 2 3/4″ 41,3l

Octopus (Retrofish)

Ein Retrofish darf im Holzboardquiver natürlich nicht fehlen!
Octopus und Mantaray sind in der Weiterentwicklung zu einem Brett geworden.
Hier haben wir versucht möglichst viel Volumen in ein möglichst kurzes Board zu bekommen.
Auf Geschwindigkeit muss wegen des flachen Rockers und der leichten Singleconcave nicht verzichtet werden. Charakteristisch für den Manta sind die Boxy Rails, das tiefe Swallow Tail und ein klassisches Twin Setup. Ein Swallowtail ist allerdings nicht ganz einfach zu surfen und auch handwerklich ein herausforderndes Detail.

backwood board co.
sustainable surf since 2009
DIPL. ING. MARTIN WEISS

Bergische Gasse 9-11
D-52066 Aachen

Kergolezec
F-29160 Crozon

Phone: +49. 177. 343 0 656
Email: info@back-wood.de
URL: www.back-wood.de

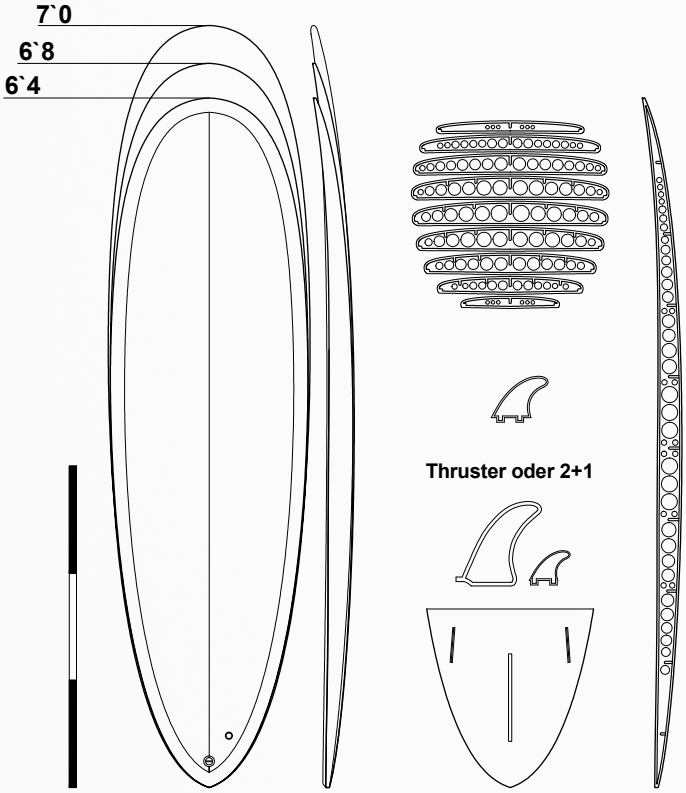

Frog:

- 6´4" x 21 3/4" x 2 11/16"	42,9l
- 6´8" x 22 1/4" x 2 13/16"	48,2l
- 7´0" x 22 3/16" x 2 7/8"	50,8l

Frog (Minilog)

Ob Takayamas Scorpion, das Modern Love Child, Phil Grace Demibu oder der Duke von Fatum.
Alle diese shapes haben die gleiche Idee: Die Eigenschaften eines Longboards oder Malibus in ein kurzes, besser zu handelndes Surfbrett zu bekommen. Genau dem Ansatz folgen auch wir auch mit dem Frog.
Durch seine breit Nose lässt es sich mühelos auch in kleine Wellen paddeln.
Das Vee im Bottomshape ermöglicht eine relativ flach gehaltene Rockerlinie, um nicht auf Geschwindigkeit verzichten zu müssen. Das Pintail lässt das Brett gut turnen und ermöglicht verschiedene Finsetups.
Das Brett ist insgesamt überaus Fehler verzeihend und paddelfreudig, kurzum die Sommer Allzweckwaffe in Wellen von knee- to head high.

backwood board co.
sustainable surf since 2009
DIPL. ING. MARTIN WEISS

Bergische Gasse 9-11
D-52066 Aachen

Kergolezec
F-29160 Crozon

Phone: +49. 177. 343 0 656
Email: info@back-wood.de
URL: www.back-wood.de

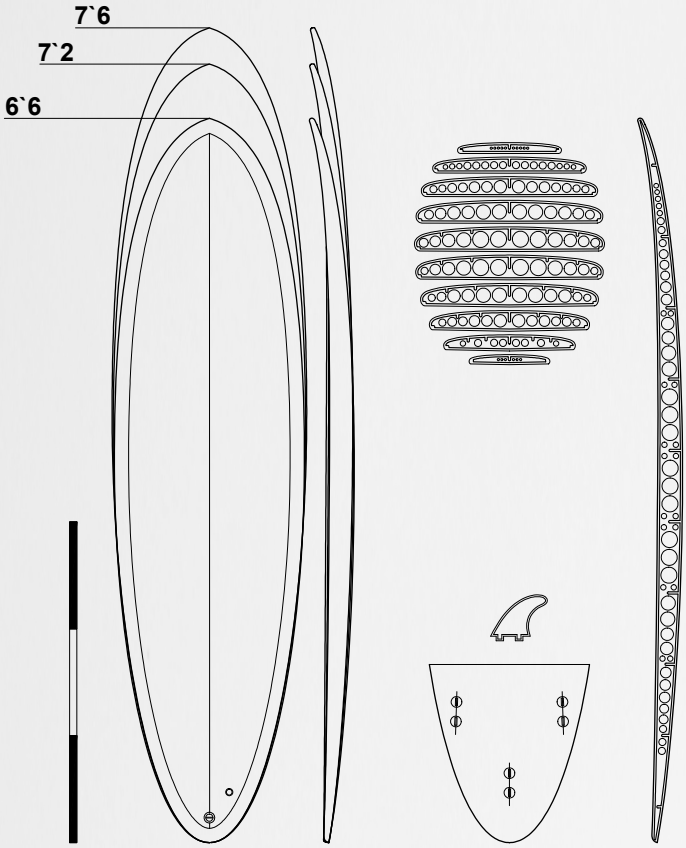

Sardine:

- 6´6" x 21" x 2 3/4" 41,3l
- 7´2" x 21 1/4" x 2 3/4" 46,2l
- 7´6" x 21 1/2" x 2 7/8" 52,4l

Sardine (Funboard)

Die Sardine ist ein einsteigerfreundliches Funboard. Entworfen um in fast allen Bedingungen, von knöchel- bis überkopf hohen Wellen Spaß zu haben.

Mit dem witepoint im vorderen Drittel, gleitet das Brett besonders leicht an.

Auch der schnörkellose Bottomshape mit seinem flat to vee sorgt für schnelles anpaddeln und Stabilität in der Welle.

Kurzum, das perfekte Brett für den Sommer, auch für Anfänger.

backwood board co.
sustainable surf since 2009

DIPL. ING. MARTIN WEISS

Bergische Gasse 9-11
D-52066 Aachen

Kergolezec
F-29160 Crozon

Phone: +49. 177. 343 0 656
Email: info@back-wood.de
URL: www.back-wood.de

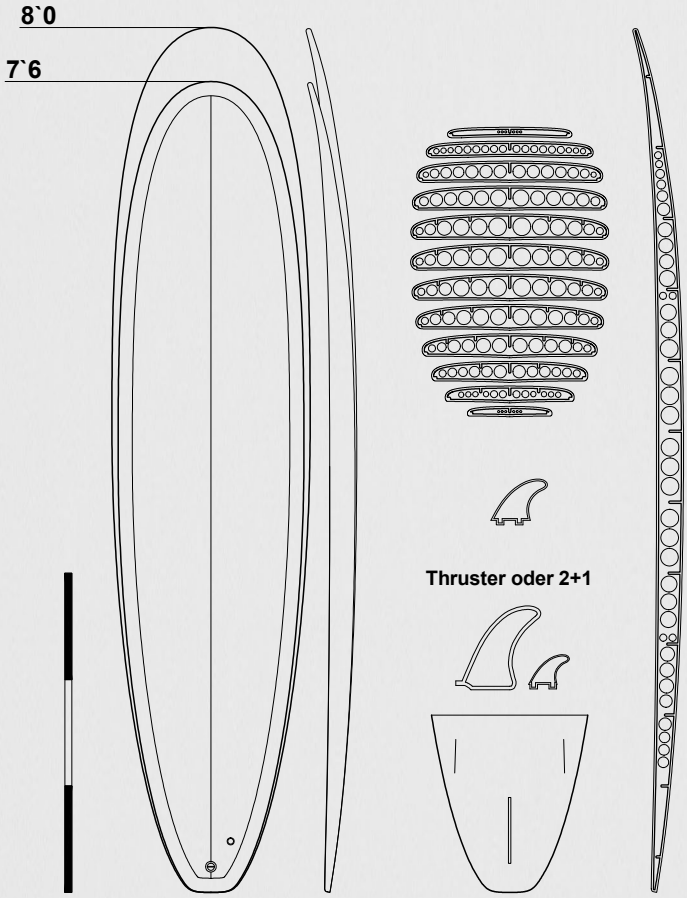

Prawn:

- 7´6" x 21 1/2" x 2 7/8" 54,2l
- 8´0" x 22" x 3" 60,2l

Prawn (Minimalibu)

Ein vielseitiges, benutzerfreundliches Minimalibu.
Entworfen, um möglichst schnell Fortschritte zu machen und auch als Einsteigerbrett zu empfehlen.
Der medium entry Rocker verzeiht Fehler beim Takeoff, der Exitrocker sorgt für genügend Vorschub.
Stabilität in allen Bereichen erhält das Brett zusätzlich durch seinen Bottomshape.
Die single concave in der Nose geht zu einem vee/double-concave im Tail über.
Als Einsteigerbrett empfehlen wir das Thuster Setup.

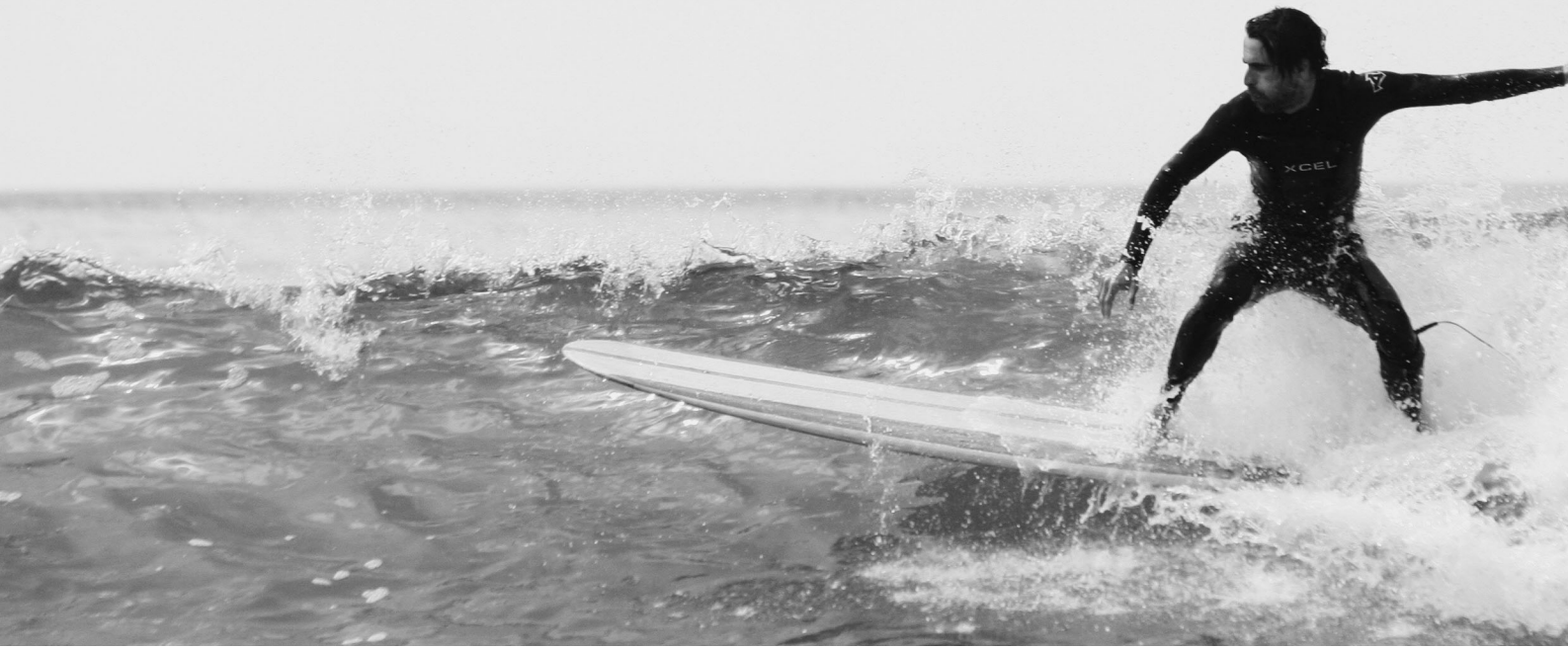

backwood board co.
sustainable surf since 2009
DIPL. ING. MARTIN WEISS

Bergische Gasse 9-11
D-52066 Aachen

Kergolezec
F-29160 Crozon

Phone: +49. 177. 343 0 656
Email: info@back-wood.de
URL: www.back-wood.de

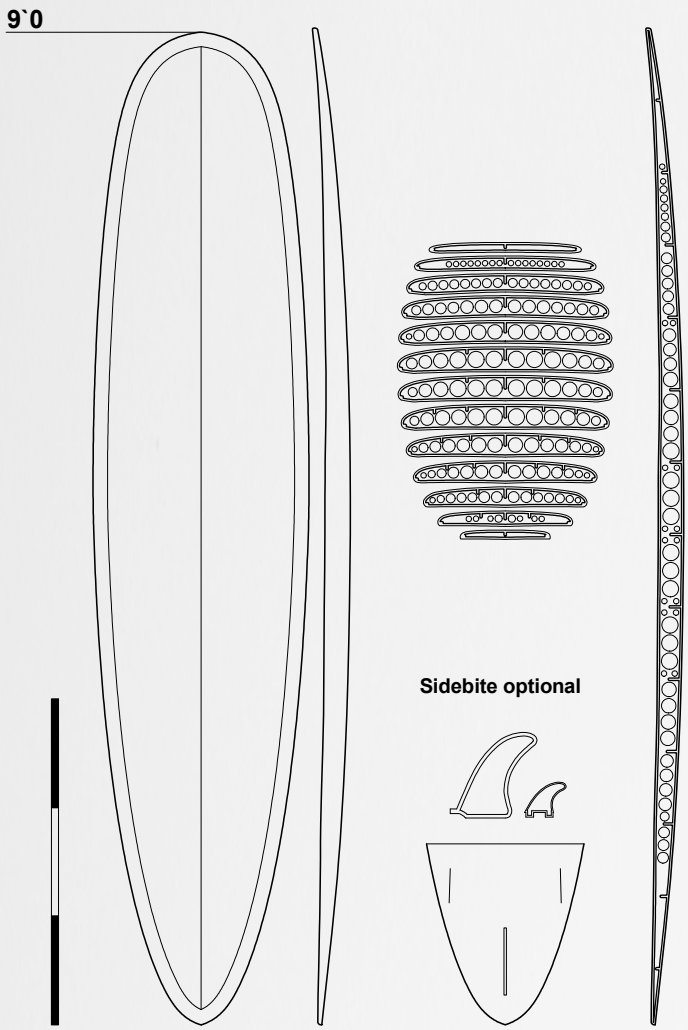

Rhincodon:

- 9´0" x 23" x 2 11/16" 65,7l

Rhincodon (Longboard)

Die eierlegende Wollmilchsau gibt es bekanntlich nicht. Mit dem Rhincodon haben wir aber versucht, so viele verschiedene Longboard Eigenschaften in einen Shape zu bekommen, wie möglich.
High-performance im Tail, rail to rail und down the line, wie auf high-speed Schienen in der Mitte und bei perfekten Bedingungen ist auch ein Noseride möglich. Mehr Longboard braucht man nicht.

backwood board co.
sustainable surf since 2009

DIPL. ING. MARTIN WEISS

Bergische Gasse 9-11
D-52066 Aachen

Kergolezec
F-29160 Crozon

Phone: +49. 177. 343 0 656
Email: info@back-wood.de
URL: www.back-wood.de

backwood workshops

Preise und Shapes aktualisiert 08/2024

hollow wooden surf & sup boards

Workshop Kosten Surf:

Die Kosten für den Workshop setzen sich aus einer Teilnahmegebühr von 385€, einem Grundpreis für die entsprechende Boardlänge (65€/ angefangene Fuss Boardlänge),
sowie die einzubauenden Finboxen (10€/Plug Future, 20€/Plug FCS2, 25€/US-Box) zusammen.
Standardmäßig verbauen wir Future Finplugs.

Die Preise für unsere Standardshapes sind 45€ günstiger, als ein individuell entworfenes Brett.
Da bei externen Workshops Fahrtkosten, Raummiete und Unterkunft anfallen,
variieren die Preise zwischen Aachen und anderen Orten.
Die nachfolgend angegebenen Preise beinhalten die **Teilnahme am Workshop**,
sowie das **unlaminierte** Brett, inklusive aller Einbauteile **im Standard Design** (01).

Im Preis sind keine Finnen, Leach oder sonstiges Zubehör enthalten.
Passendes Zubehör kann aber über uns zusätzlich erworben werden.

Soll das Brett im Anschluss an den Workshop von uns laminiert werden, entstehen weitere Kosten.
Der Preis setzt sich zusammen aus 180€ Pauschale und 25€/angefangene Fuss Boardlänge.
Das Brett kann nach ca.2 Wochen fertig in Aachen abgeholt werden oder nach Absprache durch eine Spedition (Kosten ca.70€) versand werden.

Alle Preise inklusive 19% gesetzlicher MwSt.

Shape	Aachen	Extern	Laminieren durch uns	Material/Anleitung zum Laminieren
Lizard 5`11	**ab 680 €**	**ab 760 €**	**330 €**	**200 €**
Lizard 6`4	**ab 745 €**	**ab 825 €**	**355 €**	**200 €**
Octopus 6`1	**ab 735 €**	**ab 815 €**	**355 €**	**200 €**
Frog 6`4 / 6`8	**ab 745 €***	**ab 825 €***	**355 €**	**200 €**
Frog 7´0	**ab 810 €***	**ab 890 €***	**380 €**	**225 €**
Sardine 6´6	**ab 745 €**	**ab 825 €**	**355 €**	**200 €**
Sardine 7´2 / 7`6	**ab 810 €**	**ab 890 €**	**380 €**	**225 €**
Prawn 7´6	**ab 810 €***	**ab 890 €***	**380 €**	**225 €**
Prawn 8´0	**ab 875 €***	**ab 955 €***	**405 €**	**225 €**
Rhincodon 9´0	**ab 935 €****	**ab 1.015 €****	**430 €**	**250 €**

* Ausführung als Thruster / ** Ausführung ohne Sitebites

backwood board co.
sustainable surf since 2009
DIPL. ING. MARTIN WEISS

Bergische Gasse 9-11
D-52066 Aachen

Kergolezec
F-29160 Crozon

Phone: +49. 177. 343 0 656
Email: info@back-wood.de
URL: www.back-wood.de

backwood workshops

Preise und Shapes aktualisiert 08/2024

hollow wooden surf & sup boards

Material und Konstruktion

In unserem Workshop baut Ihr euer eigenes Board als „hollow wooden surfboard“ in Rippenbauweise. Während unsere Bretter in verschiedenen Konstruktionen gebaut werden, bietet sich diese Bauweise an, um für einen Leihen das beste Ergebnis zu erzielen. Durch das Gerippe ist die Form weitgehend vorgegeben, so dass Fehler beim „shapen“ minimiert werden können.
Es ist durchaus möglich, ein Holzbrett ohne späteres laminieren zu bauen.
Wir sind aber der Meinung, dass es durchaus sinnvoll ist, Gewicht zu verringern und die Lebensdauer zu verlängern, indem man nicht auf Glas verzichtet. Nehmt mit uns Kontakt auf, wenn ihr unbedingt auf das Glasen verzichten wollt.

Der Kern:

Der Kern der Surfbretter besteht aus einem Schichtholzgerippe aus 6,5 mm wasserfest verleimten Birke-Multiplex. Für den dreitägigen Workshop werden die Gerippe im Vorfeld bei uns bereits ausgelasert oder gefräst und müssen nur noch zusammengesteckt werden.

Decke und Boden:

Das Gerippe beplanken wir mit 6mm starken Vollholz Streifen. Unsere verwendeten Hölzer werden sorgfältig aufeinander abgestimmt und die Maserung gespiegelt, um ein optisch ansprechendes Produkt zu erhalten. Decke und Boden sind für den verkürzten Workshop bereits verleimt. Das verwendete Holz ist Paulownia mit einem angedeuteten dunklen Stringer aus Western Red Cedar als Standard Design. Weitere Gestaltungen sind möglich (s.o.).
Bei zeitiger Rücksprache und gegen Aufpreis ist auch ein eigener Entwurf möglich. **Das Holz kann in Maserung und Farbe stark variieren**!

Rails:

Die Rails werden, wie im traditionellen Streifen-Kanubau üblich, mit dünnen Leisten aufgebaut. Auch die Leisten sind aus Paulownia und verfügen über eine Art Nut und Feder. Diese Bauweise ist zeitaufwendig und mit vielen einzelnen Verleimschritten verbunden, erspart aber das freihändige Herausarbeiten der Railform.

Ventil:

Da unsere Boards luftdicht sind, muss ein Druckausgleich zwischen Innen und Außen stattfinden können. **Besonders beim Fliegen und in der Sonne ist darauf zu achten, dass der Druck im Inneren nicht zu hoch wird**.
Um dies, bei nicht Gebrauch zu gewährleisten bauen wir in jedes Board eine einfache Edelstahlschraube ein. Membranventile haben den Vorteil, dass ein ständiger Druckausgleich, auch im Wasser stattfinden kann. Wir haben jedoch bisher nicht immer gute Erfahrungen mit diesen Plugs gemacht, da sie sehr anfällig gegen Sand und zudem sehr teuer sind. Nach Absprache können wir euch natürlich ein solches Ventil einbauen.

Finplugs:

Aus Gründen des unkomplizierten Einbaus verwenden wir Future Finplugs.
Bei Singlefin und Longboard verbauen wir eine Standard US Box. Natürlich ist auch der Einbau anderer Systeme möglich, aber im Vorfeld mit uns abzusprechen.
Finnen selber sind nicht Bestandteil des Workshops, können aber über uns erworben werden.

Beschichtung:

Bretter in der hier durchgeführten Bauweise brauchen noch eine wasserdichte Hülle. Wir laminieren daher die Boards mit 163g Glasgewebe und einem bio-basierten Epoxydharz. **Das Laminieren ist nicht Bestandteil des Workshops**.

Stabilität und Gewicht:

Holzbretter sind weitaus stabiler als herkömmliche Foamboards und haben dadurch eine deutlich längere Lebensdauer. Holzbretter sind in der Regel etwas schwerer als ultraleichte Foamboards. Das Gewicht kann je nach Holz aber auch stark variieren. Trotz allem sind unsere Bretter erstaunlich leicht. Ein Brett in 6 Fuss wiegt um die 4kg.

backwood board co.
sustainable surf since 2009
DIPL. ING. MARTIN WEISS

Bergische Gasse 9-11
D-52066 Aachen

Kergolezec
F-29160 Crozon

Phone: +49. 177. 343 0 656
Email: info@back-wood.de
URL: www.back-wood.de

backwood workshops

Preise und Shapes aktualisiert 08/2024

hollow wooden surf & sup boards

deck- und bottom design

Um euer Traumbrett noch individueller gestalten zu können, habt ihr die Möglichkeit zwischen verschiedenen Designs zu wählen. Auf Grund des Mehraufwands in der Vorfertigung und der Kosten für dunkle Zeder, können je nach Design Mehrkosten entstehen. Solltet ihr ein Brett aus Western Red Cedar bauen wollen, könnt ihr uns gerne kontaktieren. Bei einem momentanen Marktpreis von ca. 6.000 € / m2 entstehen je nach Shape allerdings erhebliche Mehrkosten.

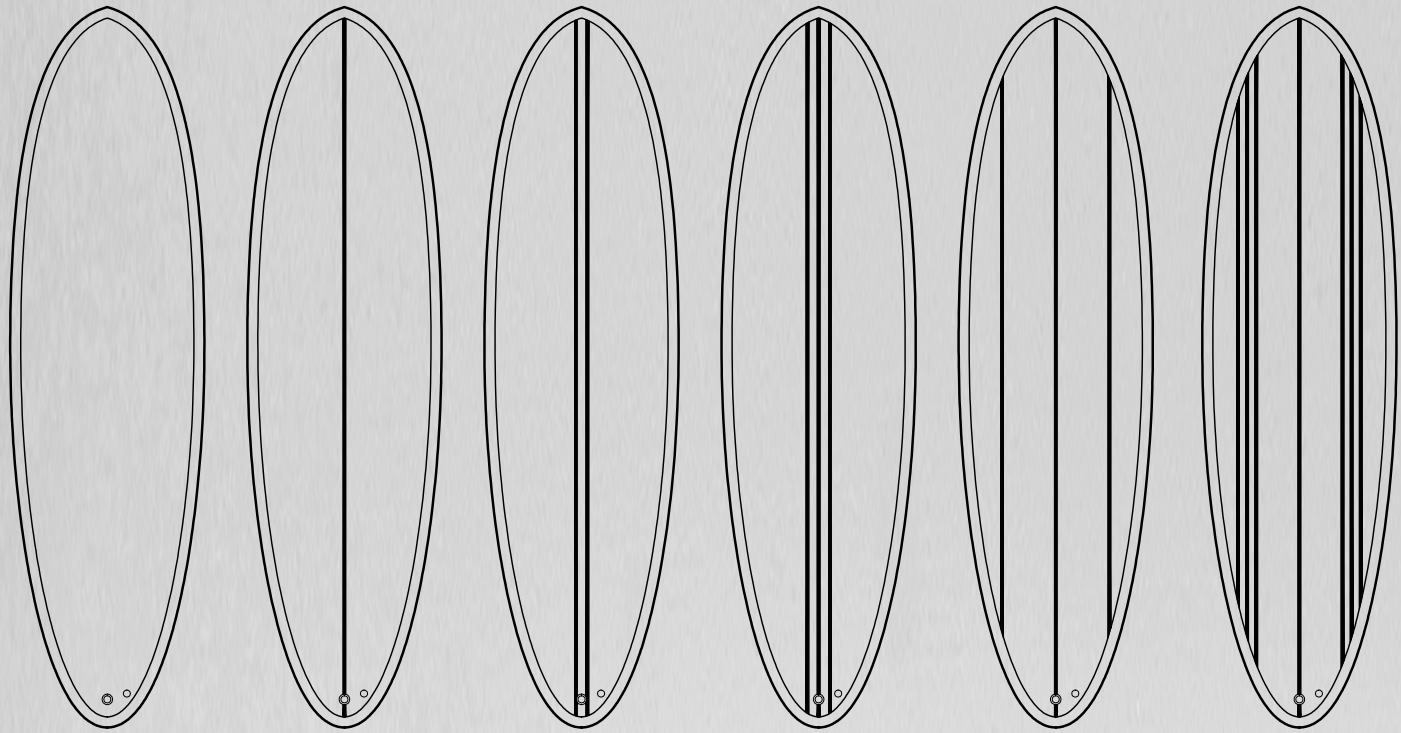

stringerless	standard	double	triple	old school	striper
keine Zusatzkosten	keine Zusatzkosten	Zusatzkosten: +50€	Zusatzkosten: +100€	Zusatzkosten: +100€	Zusatzkosten: +150€

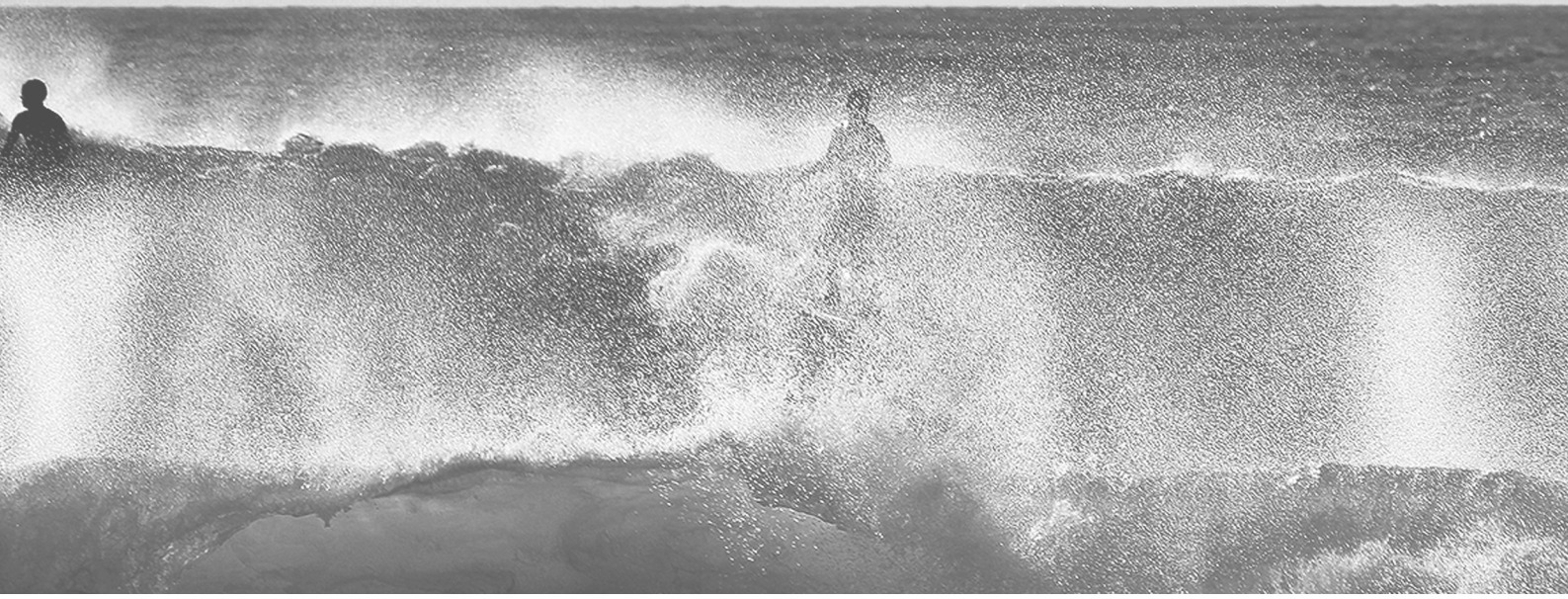

backwood board co.
sustainable surf since 2009

DIPL. ING. MARTIN WEISS

Bergische Gasse 9-11
D-52066 Aachen

Kergolezec
F-29160 Crozon

Phone: +49. 177. 343 0 656
Email: info@back-wood.de
URL: www.back-wood.de

stand up paddle boards

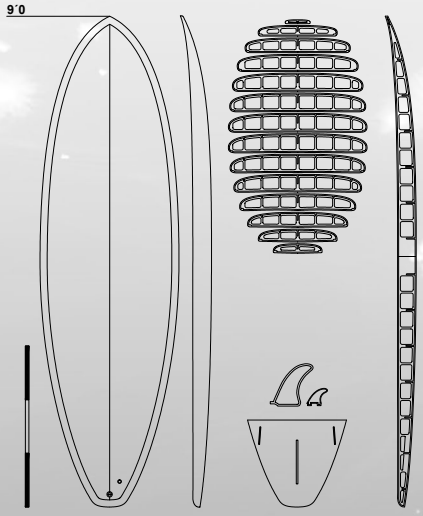

Wave SUP
- 9´0″ x 30 1/2″ x 4″ 135,5 l

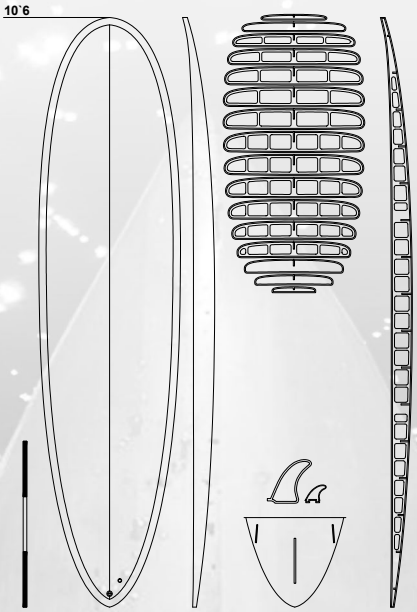

Allrounder SUP
- 10´6″ x 30″ x 4 1/2″ 162 l

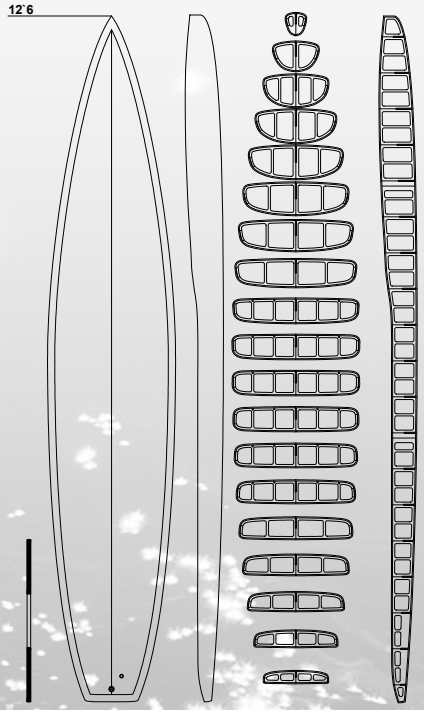

Touring SUP
- 12´6″ x 28″ x 4 3/4″ 272 l

Workshop Kosten Sup:

Die nachfolgend angegebenen Preise beinhalten die **Teilnahme am Workshop**, sowie das **unlaminierte** Brett, inklusive aller Einbauteile **im Standard Design** (01).

Im Preis sind keine Deckpads, Finnen, Leach oder sonstiges Zubehör enthalten. Passendes Zubehör kann aber über uns zusätzlich erworben werden.

Soll das Brett im Anschluss an den Workshop von uns laminiert werden, entstehen weitere Kosten. Aufgrund der Große, kann es beim SUP sein, dass wir das Brett nicht mitnehmen können. Daher sprecht im Vorfeld Möglichkeiten mit uns ab. Versand ist in der Regel nicht möglich.

Alle Preise inklusive 19% gesetzlicher MwSt.

Shape	Aachen	Extern	Laminieren durch uns	Material/Anleitung zum Laminieren
Wave	1550 €	1750 €	600 €	350 €
Allrounder	1750 €	1950 €	600 €	350 €
Touring	1950 €	2150 €	800 €	400 €

backwood board co.
sustainable surf since 2009
DIPL. ING. MARTIN WEISS

Bergische Gasse 9-11
D-52066 Aachen

Kergolezec
F-29160 Crozon

Phone: +49. 177. 343 0 656
Email: info@back-wood.de
URL: www.back-wood.de

Anmeldung (außerhalb Aachens)

WOODEN SURF/SUP BOARD BUILDING WORKSHOP

Shape bitte ankreutzen:

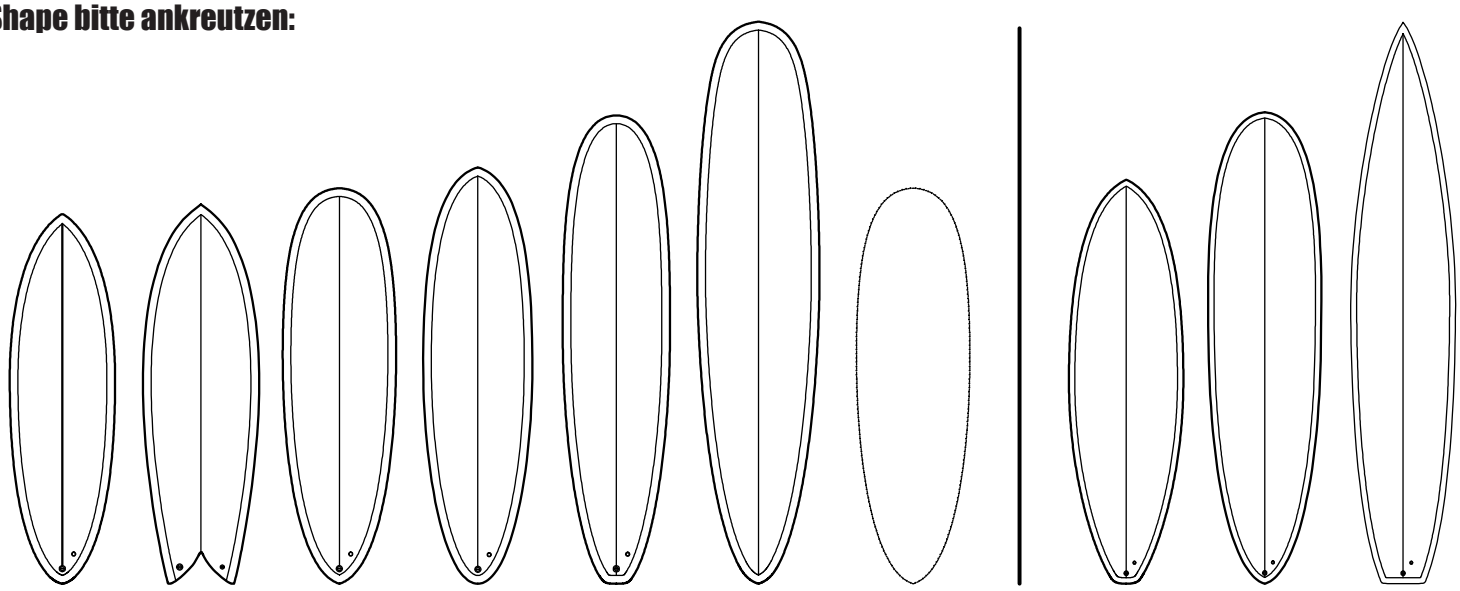

Lizard
- ☐ 5´11 ab 760 €
- ☐ 6´4 ab 825 €

Octopus
- ☐ 6´1 ab 815 €

Frog
- ☐ 6´4 ab 825 €
- ☐ 6´8 ab 825 €
- ☐ 7´0 ab 890 €
- ☐ 2+1 Setup +15 €

Sardine
- ☐ 6´6 ab 825 €
- ☐ 7´2 ab 890 €
- ☐ 7´6 ab 890 €

Prawn
- ☐ 7´6 ab 890 €
- ☐ 8´0 ab 955 €
- ☐ 2+1 Setup +15 €

Rhincodon
- ☐ 9´0 ab 1.015 €
- ☐ mit Sidebite + 20 €

Custom
- ☐ _____

Wave
- ☐ 9´0 1750 €

Allround
- ☐ 10´6 1950 €

Tourer
- ☐ 12´6 2150 €

Design bitte ankreutzen: (nur für Surfbrett möglich)

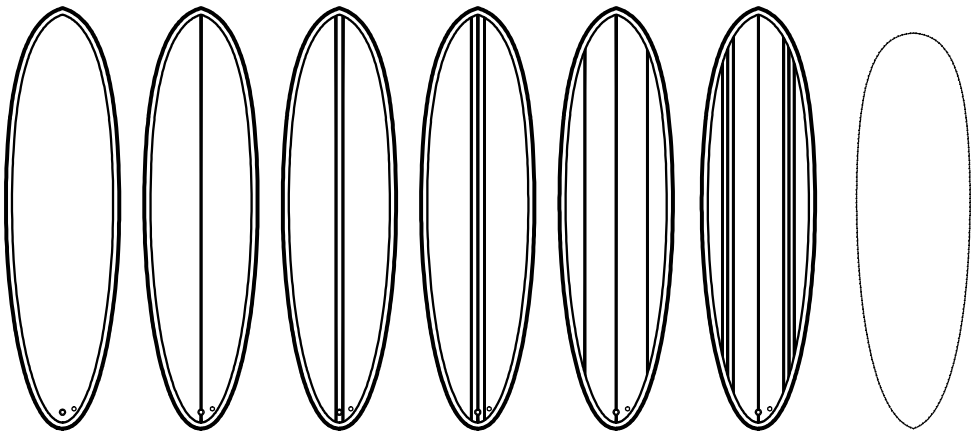

stringerless ☐ + 0 €

standard ☐ + 0 €

double ☐ + 50 €

triple ☐ + 100 €

oldschool ☐ + 100 €

striper ☐ + 150 €

Custom ☐

backwood board co.
sustainable surf since 2009
DIPL. ING. MARTIN WEISS

Bergische Gasse 9-11
D-52066 Aachen

Kergolezec
F-29160 Crozon

Phone: +49. 177. 343 0 656
Email: info@back-wood.de
URL: www.back-wood.de

Anmeldung (außerhalb Aachens)

WOODEN SURF/SUP BOARD BUILDING WORKSHOP

Zusatzleistung bitte ankreuzten: ob das Brett von uns oder von euch laminiert wird, kann auch noch später entschieden werden.

Shape	Laminieren von uns	Material + Anleitung
Lizard 5`11	☐ **330 €**	☐ **200 €**
Lizard 6`4	☐ **355 €**	☐ **200 €**
Octopus 6`1	☐ **355 €**	☐ **200 €**
Frog 6`4 / 6`8	☐ **355 €**	☐ **200 €**
Frog 7´0	☐ **380 €**	☐ **225 €**
Sardine 6´6	☐ **355 €**	☐ **200 €**
Sardine 7´2 / 7`6	☐ **380 €**	☐ **225 €**
Prawn 7´6	☐ **380 €**	☐ **225 €**
Prawn 8´0	☐ **405 €**	☐ **225 €**
Rhincodon 9´0	☐ **430 €**	☐ **250 €**
Wave Sup 9´0	☐ **600 €**	☐ **350 €**
Allround Sup 10´6	☐ **600 €**	☐ **350 €**
Touring Sup 12´6	☐ **800 €**	☐ **400 €**

Kontaktdaten bitte vollständig ausfüllen:

Vertrag zwischen:

Nachfolgend Teilnehmer genannt

Vor- Nachname: _____

Adresse: _____

Geburtsdatum: _____

E-Mail: _____

Mobil: _____

Nachfolgend Backwood genannt

backwood surf co.

Dipl. Ing. Martin Weiß

Bergische Gasse 9-11, 52066 Aachen

info@back-wood.de

+49 177 3430656

Datum: _____

Unterschrift: _____

☐ **Ich habe die Workshop AGB`s gelesen**

Anmeldung zurück an info@back-wood.de

backwood board co.
sustainable surf since 2009
DIPL. ING. MARTIN WEISS

Bergische Gasse 9-11
D-52066 Aachen

Kergolezec
F-29160 Crozon

Phone: +49. 177. 343 0 656
Email: info@back-wood.de
URL: www.back-wood.de